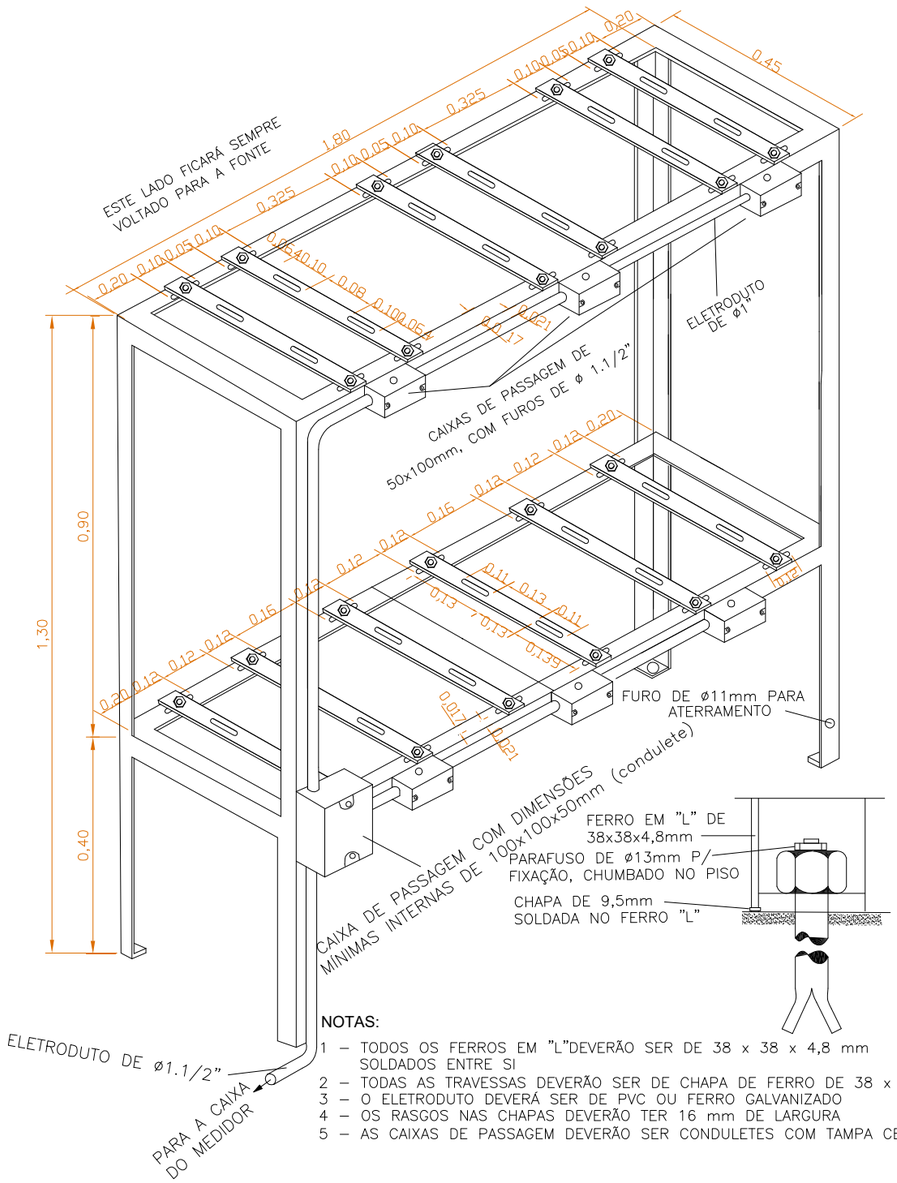

NOTAS:

1 – TODOS OS FERROS EM "L"DEVERÃO SER DE 38 x 38 x 4,8 mm SOLDADOS ENTRE SI
2 – TODAS AS TRAVESSAS DEVERÃO SER DE CHAPA DE FERRO DE 38 x 4,8 mm
3 – O ELETRODUTO DEVERÁ SER DE PVC OU FERRO GALVANIZADO
4 – OS RASGOS NAS CHAPAS DEVERÃO TER 16 mm DE LARGURA
5 – AS CAIXAS DE PASSAGEM DEVERÃO SER CONDULETES COM TAMPA CEGA

DETALHE CAVALETE
SEM ESCALA

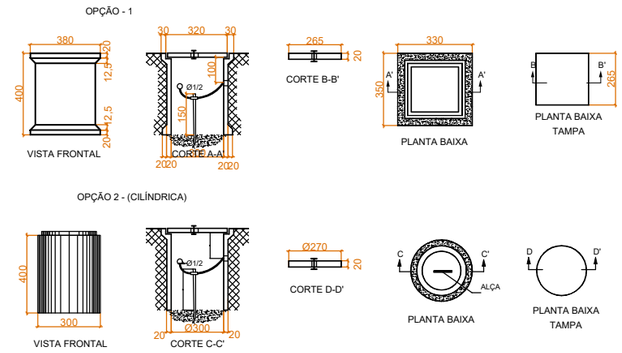

DETALHES DA CAIXA DE INSPEÇÃO
SEM ESCALA

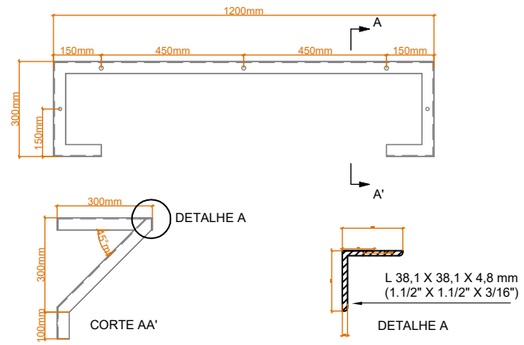

NOTAS:

1 - MEDIDAS EM CENTÍMETROS
2 - ESPESSURA DA CHAPA 4,8 mm (3/16")

DETALHE DA CANTONEIRA DE FIXAÇÃO DOS PARA RAIOS
SEM ESCALA

VISTA FRONTAL VISTA LATERAL

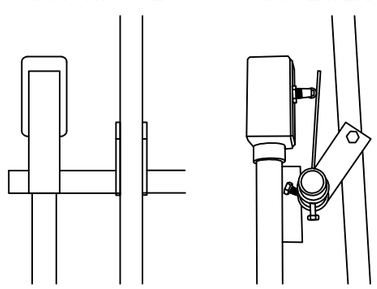

DETALHE CHAVE FIM-DE-CURSO
SEM ESCALA

ESTE DOCUMENTO É DE EXCLUSIVA PROPRIEDADE DA EMPRESA ENGEMASE ENGENHARIA, SENDO PROIBIDA A REPRODUÇÃO TOTAL OU PARCIAL SEM PRÉVIA AUTORIZAÇÃO POR ESCRITO DA MESMA.

Engemase ENGENHARIA
RUA: Leonardo Granemann, 457 Alto Bonito - Caçador - SC
CEP: 89510-537
FONE: (49) 3565-2016
EMAIL: engemase@engemase.com.br
SITE: www.engemase.com.br

Cliente: SUPERVIZA SUPERMERCADO LTDA	Título: DETALHES				FOLHA: 13
Obra: SUBESTAÇÃO DE MEDIÇÃO AV. PREF WALDEMAR GRUBBA – JARAGUÁ DO SUL	Eng. Responsável: SIDNEI PELEGRIN	Crea–SC: / 097127–5	Desenho: LETICIA RAIMONDI	Desenho Nº: VIZ20260325PJ01	Data: 25/03/2026